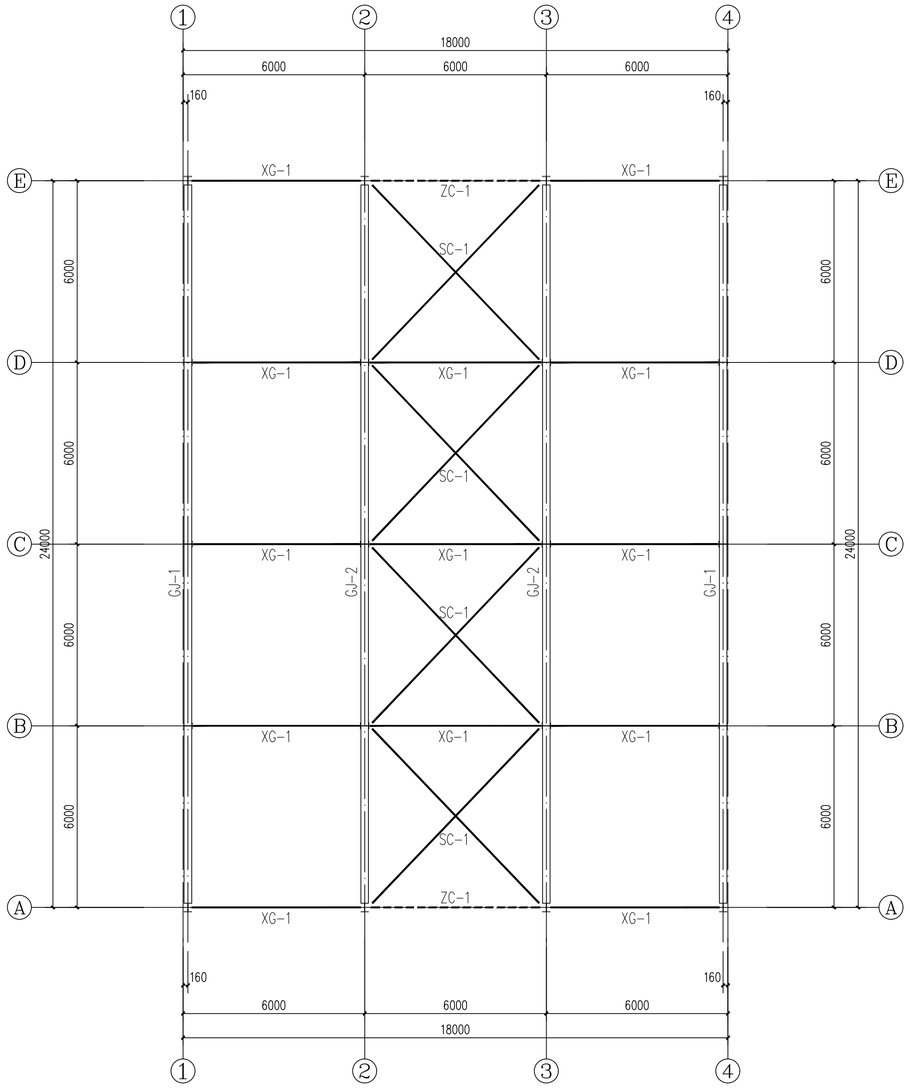

屋面支撑布置图 1:100

构件表				
编号	名称	截面	材质	备注
GJ-1	刚架1	见GJ-1详图	Q355B	
GJ-2	刚架2	见GJ-2详图	Q355B	
SC-1	水平支撑	L125X8	Q235B	
ZC-1	柱间支撑	见详图	Q235B	门型支撑，见详图
XG-1	系杆	Φ140x5.0圆管	Q235B	

所有构件均需先放样再下料施工，各构件连接大样见19SG518-1。
未注明的螺栓均为M12普通螺栓，螺栓孔为φ14.
图中未注明的角焊缝最小厚度为 6mm，一律满焊。

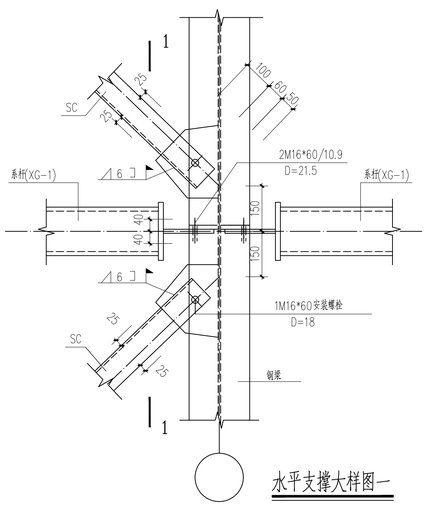

水平支撑大样图一

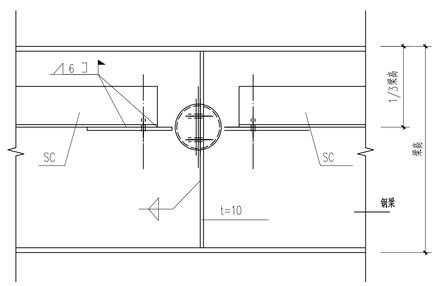

1—1

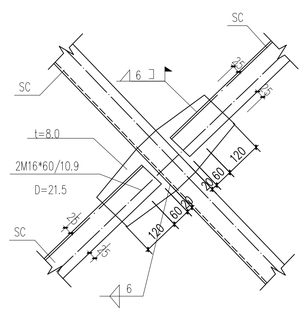

水平支撑大样图二

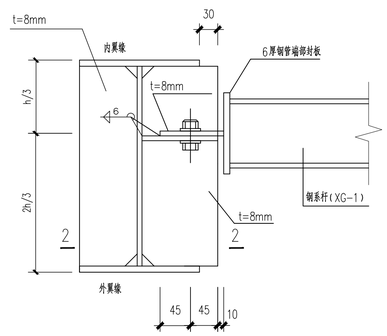

钢系杆连接详图

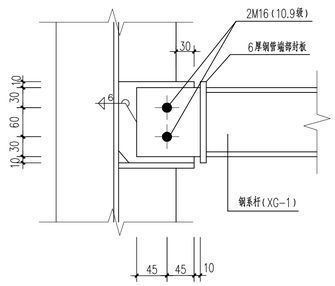

2—2

新疆化工设计研究院
有限责任公司
XINJIANG CHEMICAL ENGINEERING DESIGN & RESEARCH INSTITUTE CO.,LTD

地 址	新疆乌鲁木齐市新市区喀什东路559号
电 话	0991-7987635 0991-7987632

建设单位	伊犁新天煤化工有限责任公司		
项目名称	伊犁新天煤化工有限责任公司 危化品运输车辆停车场项目		
子项名称	洗车车间		
制 图	王梁	王梁	2024年11月15日
设 计	王梁	王梁	2024年11月15日
校 核	冯惠玉	冯惠玉	2024年11月15日
审 核	柳强	柳强	2024年11月15日
审 定			年 月 日
专业负责	柳强	柳强	2024年11月15日
图纸名称	屋面支撑布置图		
图 号	2024S009-0102-TG-06		
专 业	结构	版 次	1
阶 段	施工图	比 例	1：100

第 1 张 1 共 张

会签专业	姓 名	日 期