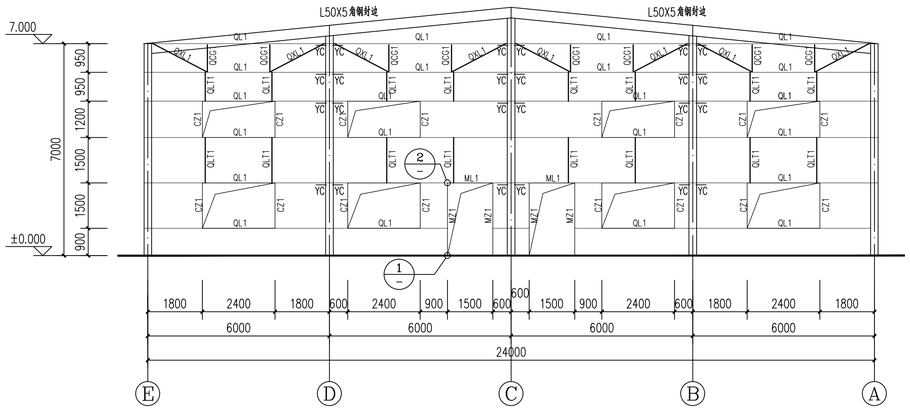

①轴墙面檩条布置图 1:100

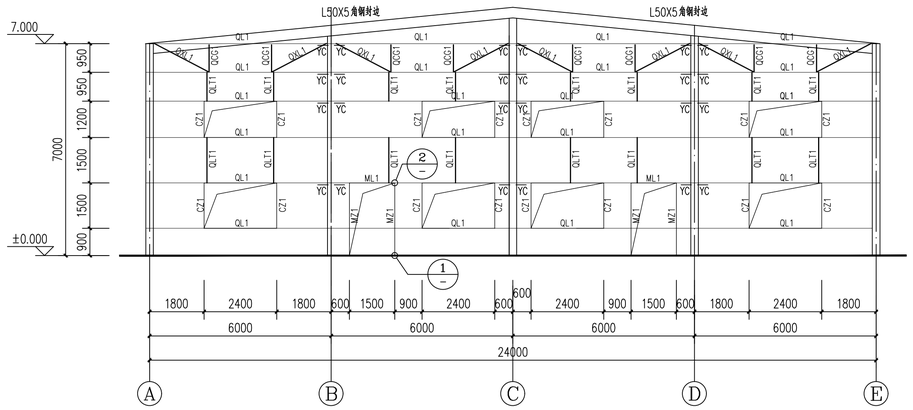

⑦轴墙面檩条布置图 1:100

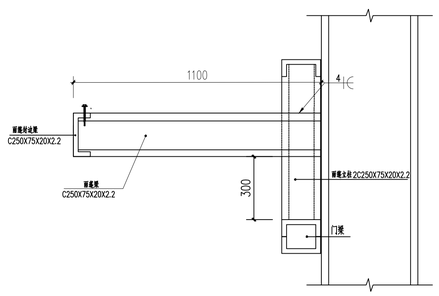

雨篷大样

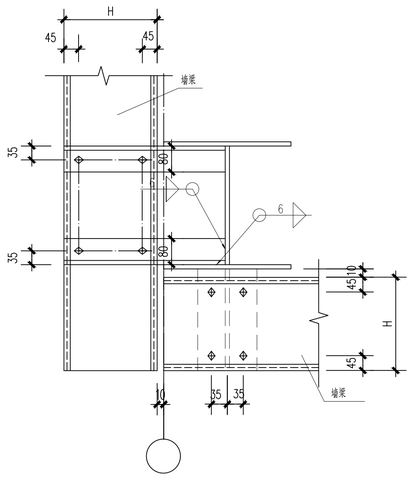

墙梁与柱连接图一

(用于山墙拐角)

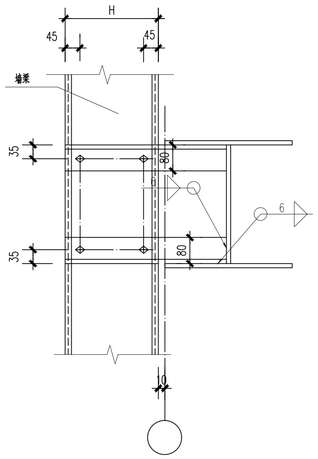

墙梁与柱连接图二

(用于山墙中柱处)

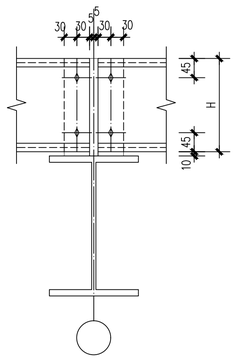

墙梁与柱连接图三

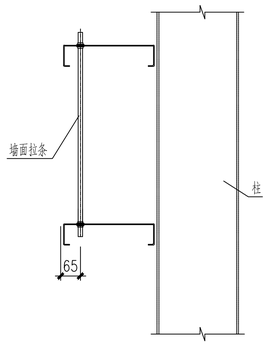

檩条拉条连接示意图

拉条安装在距檩条上下部 1/3处位置

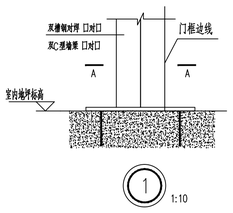

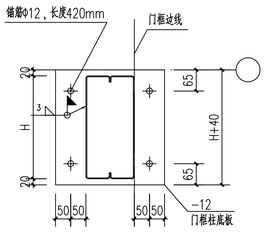

A－A 1:10

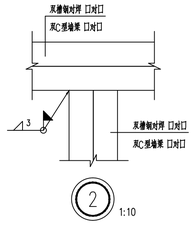

两两对焊的双C型钢焊接为断续焊，间隔500mm，焊缝长度100mm，焊缝高度3mm。

建设单位	伊犁新天煤化工有限责任公司		
项目名称	伊犁新天煤化工有限责任公司 危化品运输车辆停车场项目		
子项名称	洗车车间		
制 图	王梁	王梁	2024年11月15日
设 计	王梁	王梁	2024年11月15日
校 核	冯惠玉	冯惠玉	2024年11月15日
审 核	柳强	柳强	2024年11月15日
审 定			年 月 日
专业负责	柳强	柳强	2024年11月15日
图纸名称	墙面结构布置图二		
图 号	2024S009-0102-TG-09		
专 业	结构	版 次	1
阶 段	施工图	比 例	1：100

第 1 张 1 共 张

新疆化工设计研究院
有限责任公司
XINJIANG CHEMICAL ENGINEERING DESIGN
& RESEARCH INSTITUTE CO.,LTD
地 址 新疆乌鲁木齐市新市区喀什东路559号
电 话 0991-7987635 0991-7987632

日期	姓名	会签专业