	实名	签名
项目负责人	苏夺　华炜	
专业负责人	王斌	
设　计　人	陆添	

注册（执业）章

预留章

出图章

审图章

竣工章

建筑会签/日期 CONFIRMED BY A /DATE

结构会签/日期 CONFIRMED BY S /DATE

暖动会签/日期 CONFIRMED BY M /DATE

电气会签/日期 CONFIRMED BY E /DATE

给排水会签/日期 CONFIRMED BY P /DATE

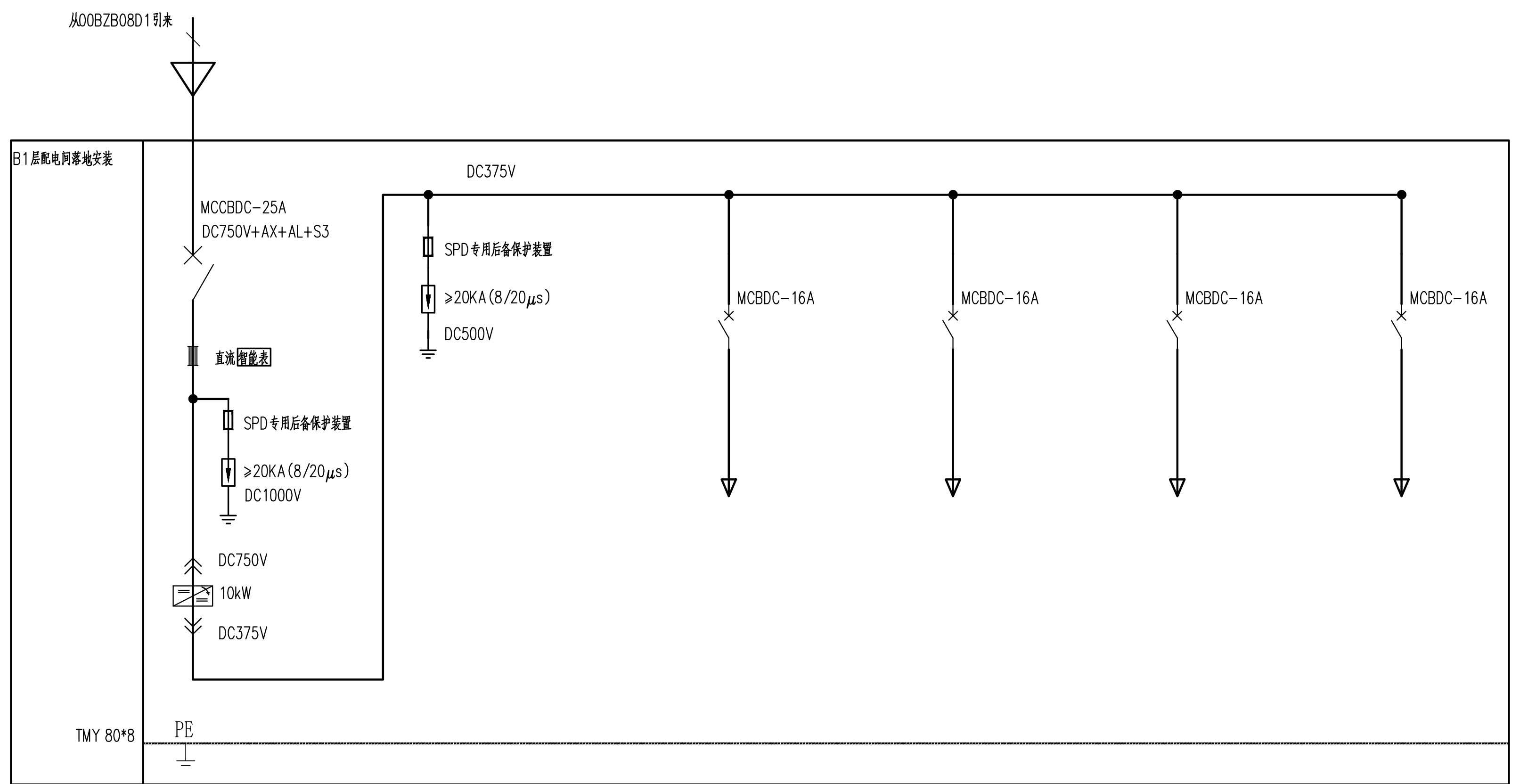
从00BZB08D1引来
B1层配电间落地安装
MCCBDC-25A
DC750V+AX+AL+S3
DC375V
SPD专用后备保护装置
≥20KA(8/20μs)
DC500V
直流智能表
SPD专用后备保护装置
≥20KA(8/20μs)
DC1000V
DC750V
10kW
DC375V
MCBDC-16A
MCBDC-16A
MCBDC-16A
MCBDC-16A
TMY 80*8
PE

电气柜编号	00BZF04				
电气柜名称	B1层风机直流配电柜				
电气柜尺寸(W*D*H)	800mm*800mm*2260mm				
回路编号		00BZF04A1	00BZF04A2	00BZF04A3	00BZF04A4
负荷名称		直流机房多联机室内机	备用	备用	备用
功率	10kW	1kW			
计算电流	15A	6A@375V(暂定参数)			
电缆选型	详见00BZB08D1配出回路	WDZC-BYJ-450/750V			
电缆规格	详见00BZB08D1配出回路	2x2.5			
电缆编码	详见00BZB08D1配出回路	00BZF04A1001			
微机保护装置	设置				
多功能表	直流智能表				
电流互感器/分流器	25A/75mV				
电流传感器/变送器					

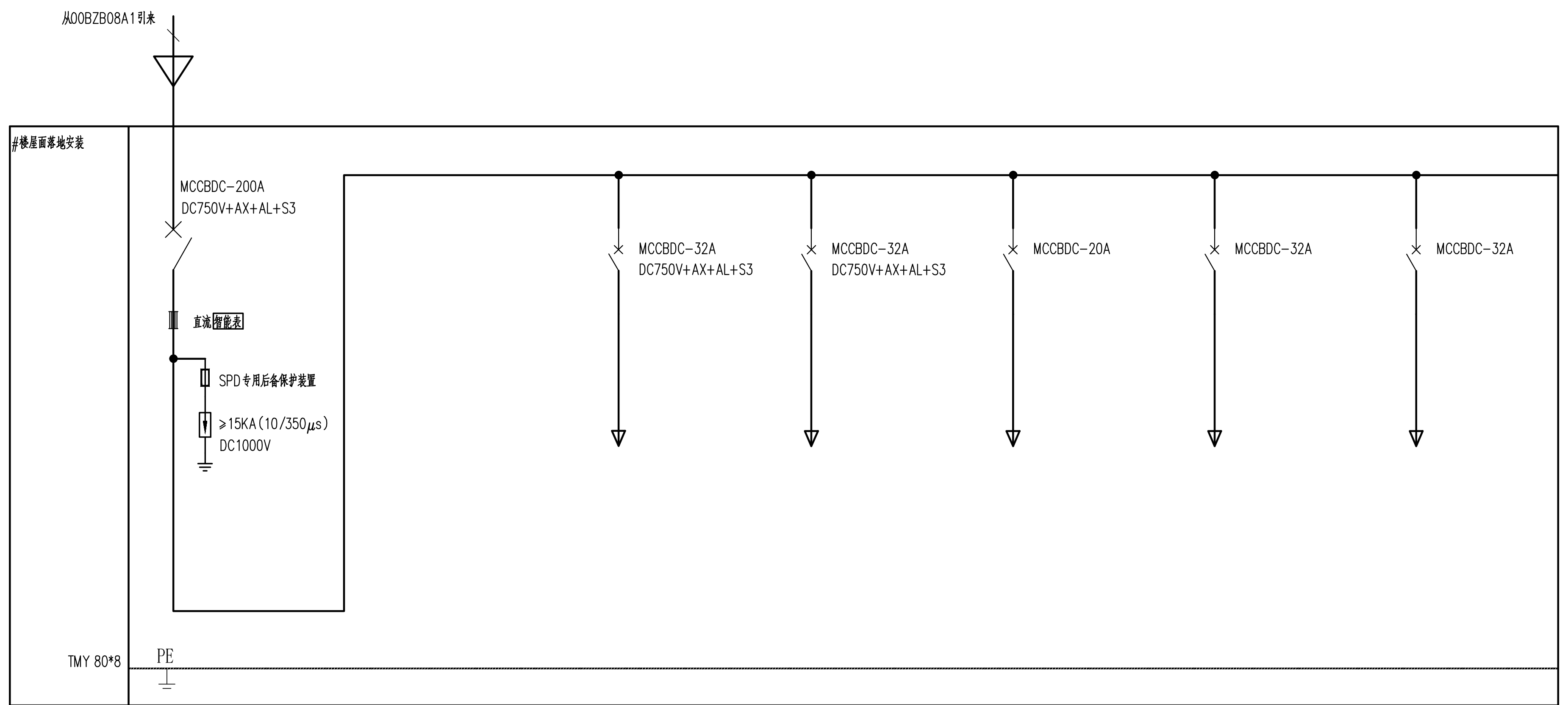
从00BZB08A1引来
#楼屋面落地安装
MCCBDC-200A
DC750V+AX+AL+S3
直流智能表
SPD专用后备保护装置
≥15KA(10/350μs)
DC1000V
MCCBDC-32A
DC750V+AX+AL+S3
MCCBDC-32A
DC750V+AX+AL+S3
MCCBDC-20A
MCCBDC-32A
MCCBDC-32A
TMY 80*8
PE

电气柜编号	00BZF01					
电气柜名称	屋面室外机直流配电柜					
电气柜尺寸(W*D*H)	1000mm*1200mm*2260mm					
回路编号		00BZF01A1	00BZF01A2	00BZF01A3	00BZF01A4	00BZF01A5
负荷名称		VRF(O)-02直流机房多联机室外机	VRF(O)-05直流机房多联机室外机	VRF(O)-04 电子设备间多联机室外机	备用	备用
功率	100kW	16.7kW	16.7kW	7.5kW		
计算电流	148A	25A@680V(暂定参数)	25A@680V(暂定参数)	25A@680V(暂定参数)		
电缆选型	详见00BZB08A1配出回路	WDZA-YJY-0.6/1kV	WDZA-YJY-0.6/1kV	WDZA-YJY-0.6/1kV		
电缆规格	详见00BZB08A1配出回路	2x6	2x6	2x4		
电缆编码	详见00BZB08A1配出回路	00BZF01A1001	00BZF01A2001	00BZF01A3001		
微机保护装置	设置					
多功能表	直流智能表					
电流互感器/分流器	200A/75mV					
电流传感器/变送器						

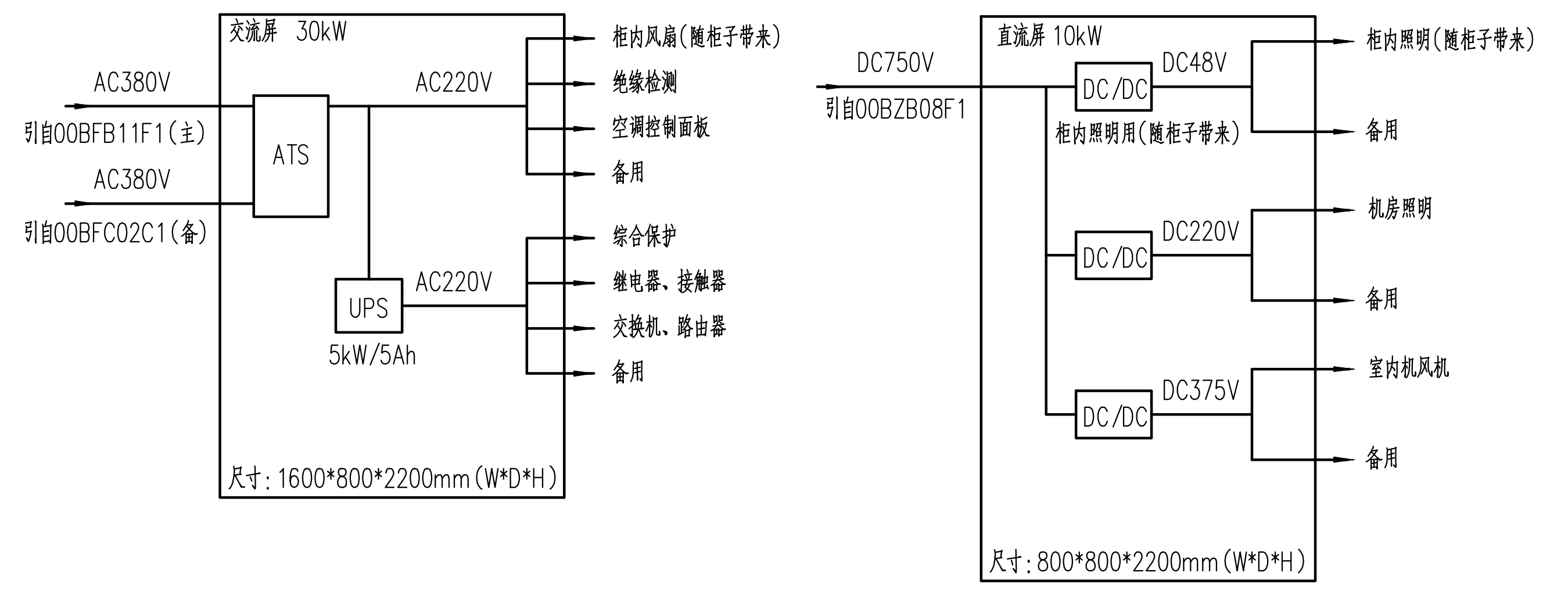
交流屏 30kW
AC380V
引自00BFB11F1(主)
AC380V
引自00BFC02C1(备)
ATS
AC220V
UPS
5kW/5Ah
AC220V
柜内风扇(随柜子带来)
绝缘检测
空调控制面板
备用
综合保护
继电器、接触器
交换机、路由器
备用
尺寸:1600*800*2200mm(W*D*H)
直流屏 10kW
DC750V
引自00BZB08F1
DC/DC
DC48V
柜内照明用(随柜子带来)
柜内照明(随柜子带来)
备用
DC/DC
DC220V
机房照明
备用
DC/DC
DC375V
室内机风机
备用
尺寸:800*800*2200mm(W*D*H)

交、直流屏接线示意图

注:交、直流屏可同柜布置，由应标单位深化设计

序号 NO.	修改内容 DESCRIPTION	日期 DATE

盖章 SEAL

华建集团 ARCPLUS
ECADI 华东建筑设计研究院有限公司
EAST CHINA ARCHITECTURAL DESIGN & RESEARCH INSTITUTE CO., LTD
设计证书甲级编号A131004031

合作设计单位　工艺及控制顾问单位
CO-OPERATED WITH
浙江浙能技术研究院有限公司

机电审定人/日期
MEP AUTHORIZED FOR ISSUE BY/DATE
苏夺

专业审定人/日期
DISCIPLINE AUTHORIZED FOR ISSUE BY/DATE
王斌

项目负责人/日期
DESIGN CHIEF/DATE
苏夺,华炜

机电负责人/日期
MEP RESPONSIBLE BY/DATE
华炜

审核人/日期
AUDITED BY/DATE
王斌

专业负责人/日期
DISCIPLINE RESPONSIBLE BY/DATE
王斌

校对人/日期
CHECKED BY/DATE
胡小佛

设计人/日期
DESIGNED BY/DATE
陆添

建设单位
CLIENT
浙江省白马湖实验室有限公司

项目名称
白马湖实验室总部基地项目智慧低碳综合能源供应系统

子项名称
SUB PROJECT

图名
DRAWING TITLE
直流配电系统图(四)

工程编号 JOB NO.	240231S313005	阶段 STATUS	施工图设计
比例 SCALE	NTS	专业 DISCIPLINE	电气
日期 DATE		图号 DRAWING NO.	E-62-007