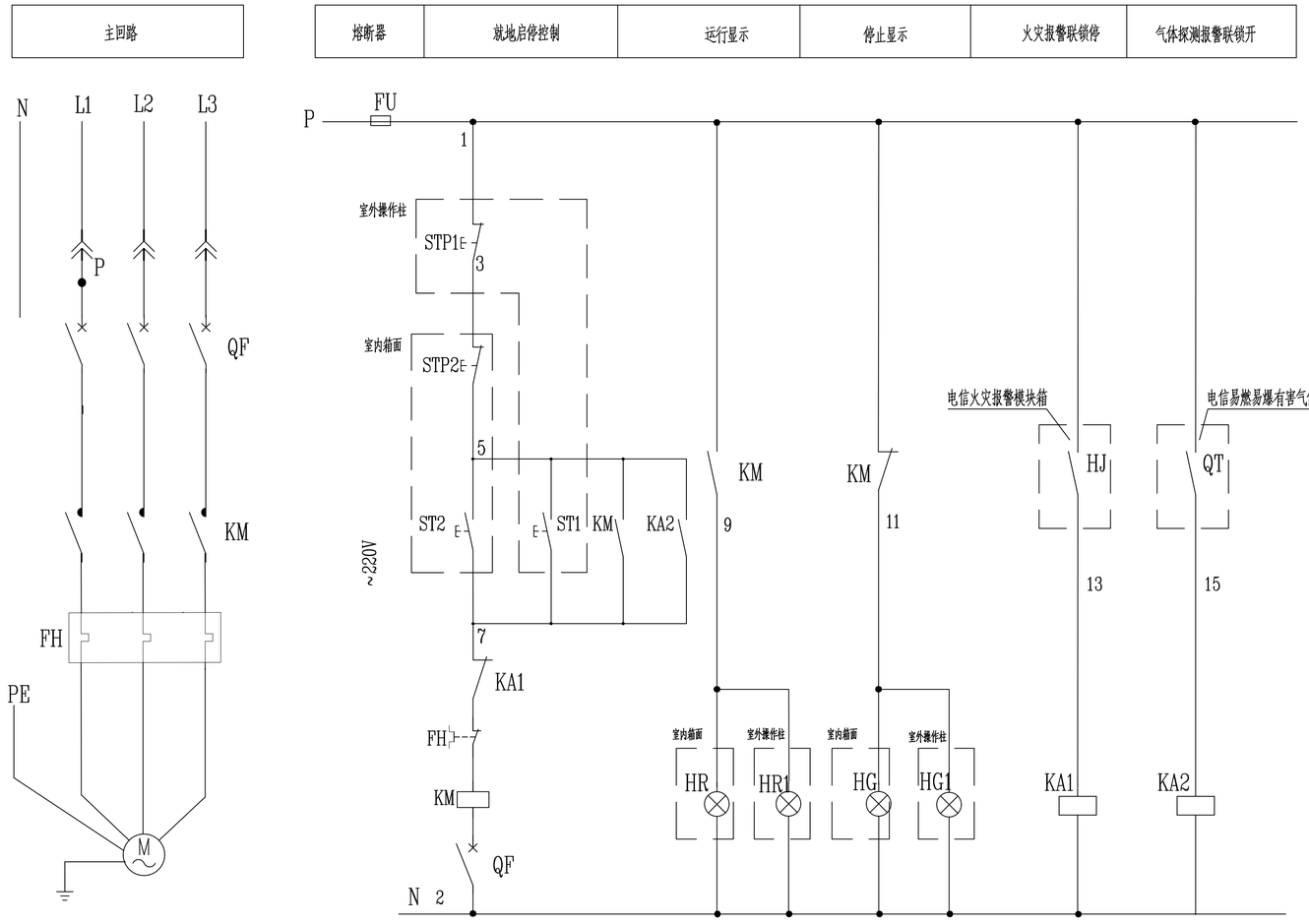

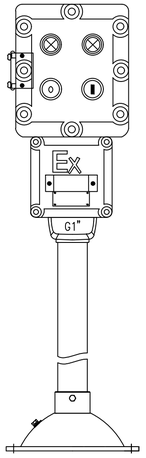

防爆就地操作柱示意图

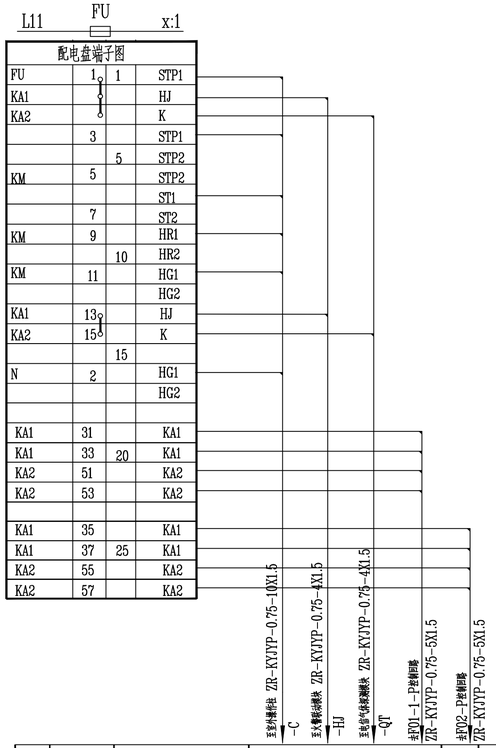

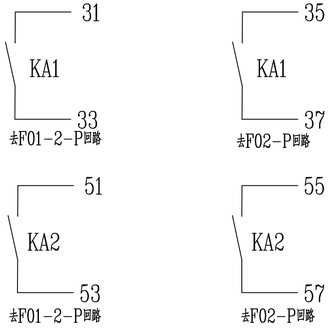

说明:

1.本原理图适用于以下设备:

设备名称	工艺位号	容量
防爆轴流风机	F01-1-P	0.12kW

2.F01、F02为事故风机。平时只开1台F01；当有害气体浓度超标时，联锁启动所有F01、F02风机。

3.风机与可燃有毒气体探测装置联锁，事故时，联锁启动所有风机。

4.风机与火灾自动报警系统联锁，当火灾报警信号动作时，应自动切断设备。

序号	符号	名称	型号及规格	数量	备注
7	KA1，KA2	中间继电器	JDZ1-22	2	
6	HR	运行信号灯	AD16 AC220V 红色	1	
5	HG	停止信号灯	AD16 AC220V 绿色	1	
4	KM	接触器		1	见防爆风机双电源切换箱系统图
3	QF	断路器		1	见防爆风机双电源切换箱系统图
2	FU	熔断器	gF1 Ir=6A	1	
1	FH	热继电器		1	见防爆风机双电源切换箱系统图
安装在防爆双电源切换箱上的设备					

设备材料表

序号	符号	名称	型号及规格	数量	备注
5					
4	HR	运行信号灯	AD16 AC220V 红色	1	
3	HG	停止信号灯	AD16 AC220V 绿色	1	
2	STP2	停止按钮	~220V 红色	1	
1	ST2	启动按钮	~220V 绿色	1	以上元件在防爆风机箱面上安装
安装在防爆风机箱面上					
5	HR1	运行信号灯	AD16 AC220V 红色	1	
4	HG1	停止信号灯	AD16 AC220V 绿色	1	
3	STP1	停止按钮	~220V 红色	1	
2	ST1	启动按钮	~220V 绿色	1	
1		现场操作柱	BZC-A2D2L	1	以上元件在室内操作柱内安装
安装在室外操作柱内					

版REV.	说明 DESCRIPTION	设计 DESN'D	校核 CHK'D	审核 REV'D	审定 APP'D	日期 DATE
0		刘世杨	雷光锋	江银裕		2023.11.20

本图纸及其内容为赛鼎工程有限公司技术成果，未经本公司书面许可不得转给第三者或复制。
This drawing is the property of SEDIN. Unauthorized disclosure to any third party or duplication is not permitted.

赛鼎工程有限公司 SEDIN Engineering Co., Ltd

工程设计综合资质甲级 Class Comprehensive A Engineering Design Qualification Certificate

证书编号: Certificate No. A114000782

工程名称 PROJECT	伊犁新天空分装置自洁过滤器等技改项目	图纸名称 DRAWING NAME	轴流风机原理接线图
设计项目 SECTION	沥青罐组	图号 DWG.NO.	F801.178.E41.00-09
设计阶段 STAGE	详细工程设计	专业 SPECI 电气	比例 SCALE / 第 1 张OF共 2 张

会签内容 CONTENT | 会签人 SIGNATURE | 日期 DATE