现　场　FIELD		控　制　室　CONTROL　ROOM			
仪　表 INSTRUMENT	接线箱 JUNCTION BOX	SIS　端子(安全栅)柜 SIS TERMINAL (SAFETY BARRIER) CABINET	DCS 端子(安全栅)柜 DCS TERMINAL (SAFETY BARRIER) CABINET	SIS　功能 SIS FUNCTION	DCS 功能 DCS FUNCTION

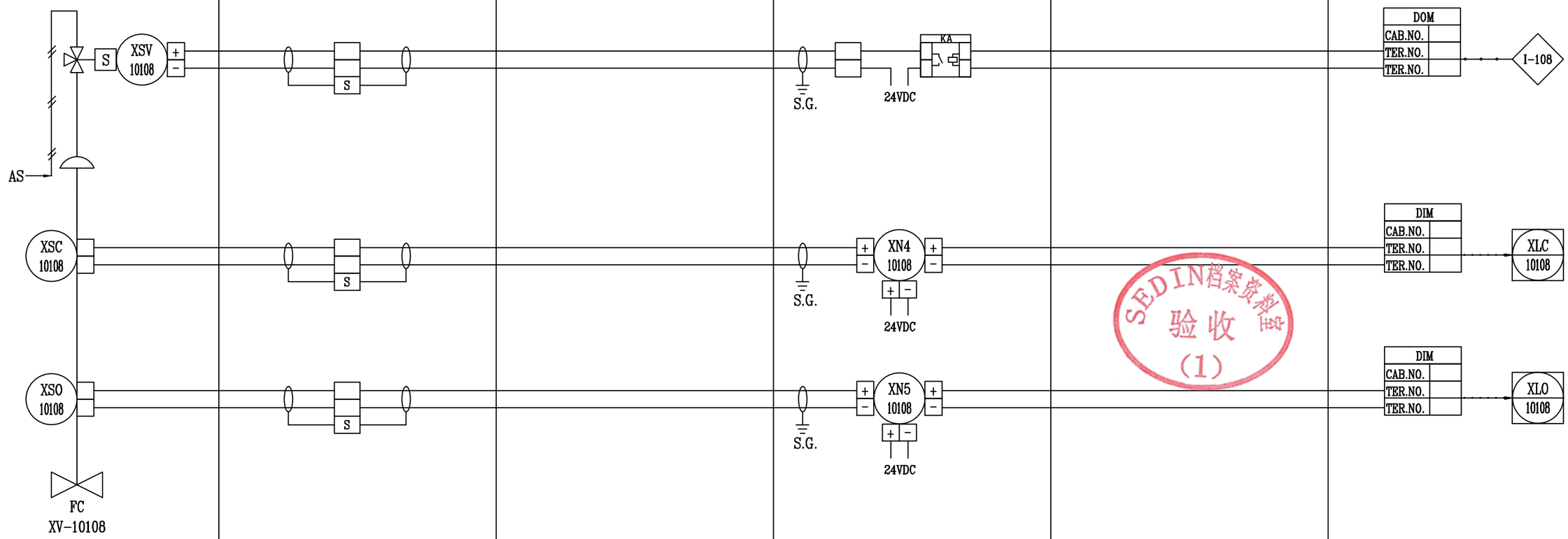

SEDIN档案资料
验收
(1)

版REV.	说　明　DESCRIPTION	设　计　DESN'D	校　核 CHK'D	审　核 REV'D	审　定 APP'D	日　期 DATE
0						2023.11.3

说　明

回路号:

X-10108

本图纸及其内容为赛鼎工程有限公司技术成果,未经本公司书面许可不得转给第三者或复制.
This drawing is the property of SEDIN. Unauthorized disclosure to any third party or duplication is not permitted.

赛鼎工程有限公司 SEDIN Engineering Co., Ltd		工程设计综合资质甲级 Class Comprehensive A Engineering Design Qualification Certificate	证书编号: Certificate No. A11400782
工程名称 PROJECT	伊犁新天空分装置自洁过滤器等技改项目	图 纸 名 称 DRAWING NAME	回路图
设计项目 SECTION	沥青罐组	图　号 DWG.NO.	F801.178.E43.00-10
设计阶段 STAGE	详细工程设计	专　业 SPECI 自控	比例 SCALE ~ 第18张 OF共 20张

日期 DATE	签字 SIGN	会签 COSIGNATURE