输入						逻辑功能	输出					
位号/名称	用途	触点位置	联锁原因	触点状态	逻辑输入		逻辑输出	触点状态	位号/名称	联锁动作	输出位置	用途
LSHH-10104 (I-105)	T-101B液位	DCS		闭合	1		1	C	XSV-10105	PR	LOC	
			HH>9500mm	断开	0		0	0		DR		执行机构泄压
LSHH-10105 (I-105)	T-101B液位	DCS		闭合	1				XV-10105		LOC	
			HH>9500mm	断开	0					关阀		关阀XV-10105
LSHH-10106 (I-105)	T-101B液位	DCS		闭合	1		1	C	XSV-10110	PR	LOC	
			HH>9500mm	断开	0		0	0		DR		执行机构泄压
									XV-10110		LOC	
										关阀		关阀XV-10110
	手动复位按钮	DCS	复位	闭合	1							
				断开	0							
	手动复位按钮	DCS	复位	闭合	1							
				断开	0							
LSLL-10104 (I-106)	T-101B液位	DCS		闭合	1		1	C	XSV-10106	PR	LOC	
			LL<600mm	断开	0		0	0		DR		执行机构泄压
LSLL-10105 (I-106)	T-101B液位	DCS		闭合	1				XV-10106		LOC	
			LL<600mm	断开	0					关阀		关阀XV-10106
LSLL-10106 (I-106)	T-101B液位	DCS		闭合	1							
			LL<600mm	断开	0							
	手动复位按钮	DCS	复位	闭合	1							
				断开	0							

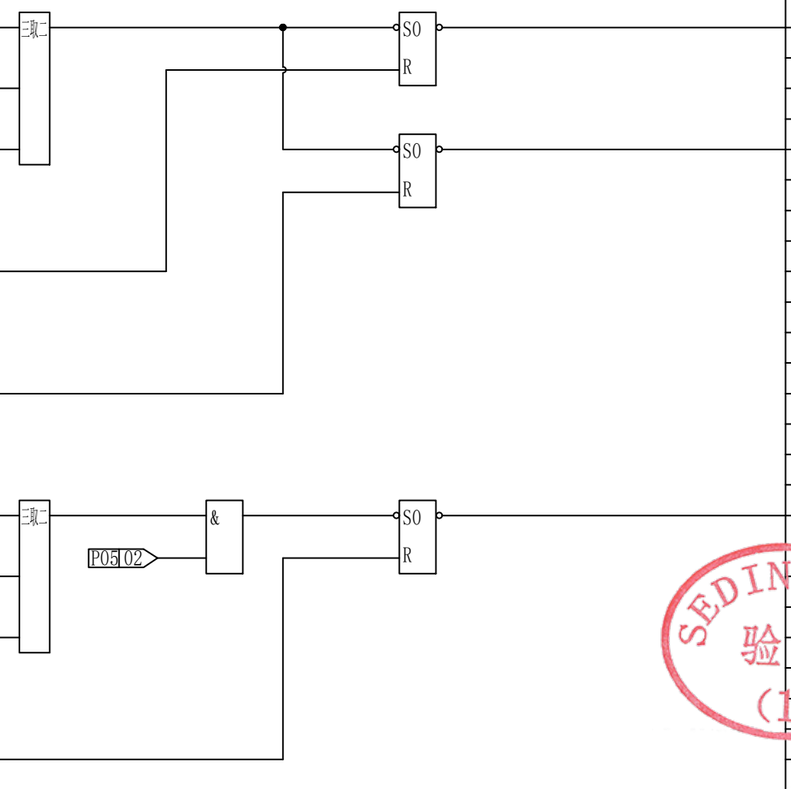

SEDIN档案资料
验收
(1)

版REV.	说明 DESCRIPTION	设计 DESN'D	校核 CHK'D	审核 REV'D	审定 APP'D	日期 DATE
0						2023.11.3

本图纸及其内容为赛鼎工程有限公司技术成果,未经本公司书面许可不得转给第三者或复制.
This drawing is the property of SEDIN. Unauthorized disclosure to any third party or duplication is not permitted.

赛鼎工程有限公司
SEDIN Engineering Co., Ltd

工程设计综合资质甲级
Class Comprehensive A
Engineering Design Qualification Certificate

证书编号: A114000782
Certificate No.

工程名称 PROJECT	伊犁新天空分装置自洁过滤器等技改项目	图纸名称 DRAWING NAME	DCS联锁逻辑图
设计项目 SECTION	沥青罐组	图号 DWG.NO.	F801.178.E43.00-11
设计阶段 STAGE	详细工程设计	专业 SPECI	自控
比例 SCALE	~	第 4 张OF共 6 张	