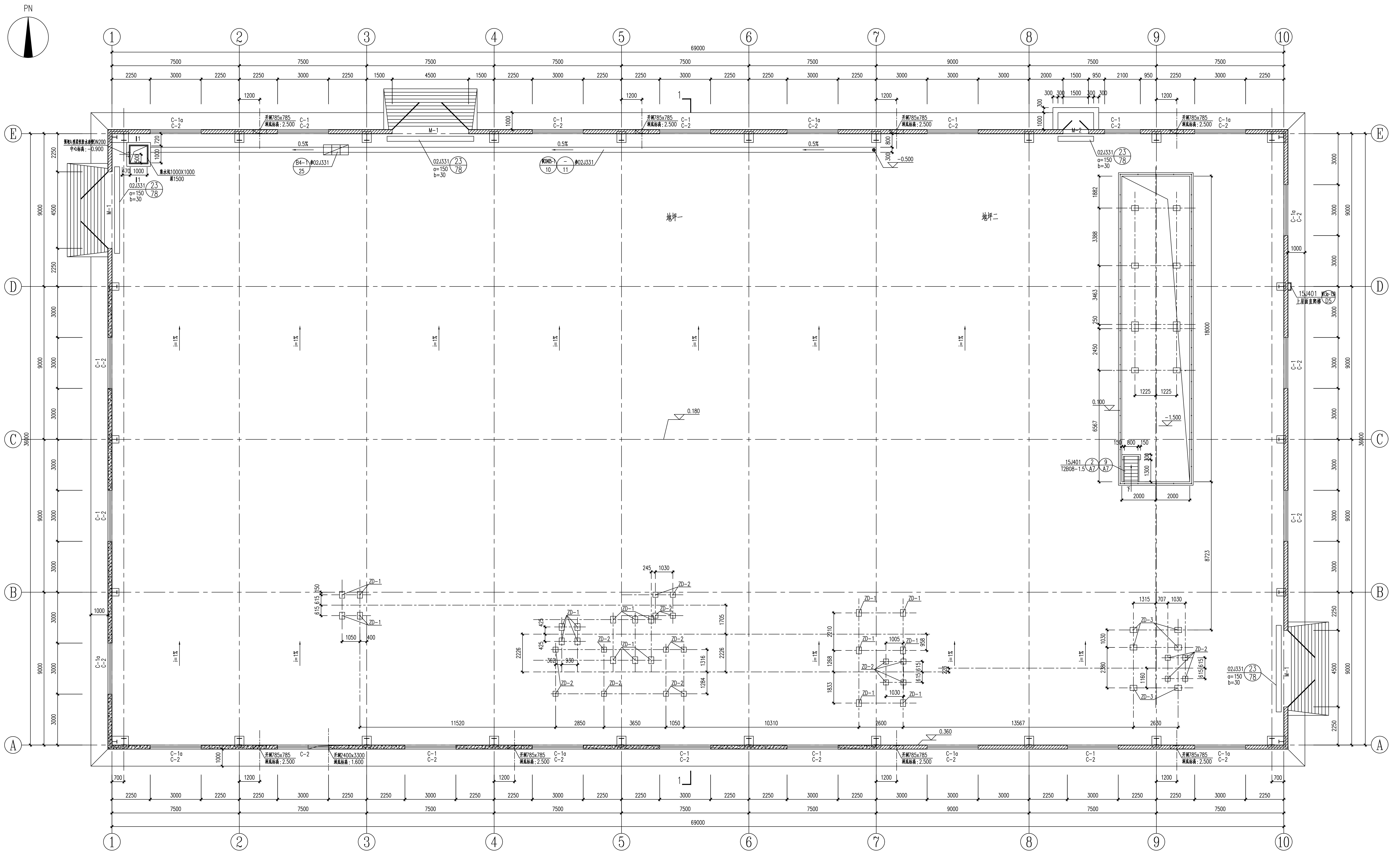
PN
1
2
3
4
5
6
7
8
9
10
A
B
C
D
E
69000
7500
9000
2250
3000
1500
4500
36000
地坪一
地坪二
M-1
M-2
C-1
C-2
C-1a
0.5%
-0.500
0.180
0.360
-1.500
ZD-1
ZD-2
ZD-3
02J331
15J401
11520
2850
3650
1050
10310
2600
13567
2630
18000
8723

±0.000平面布置图

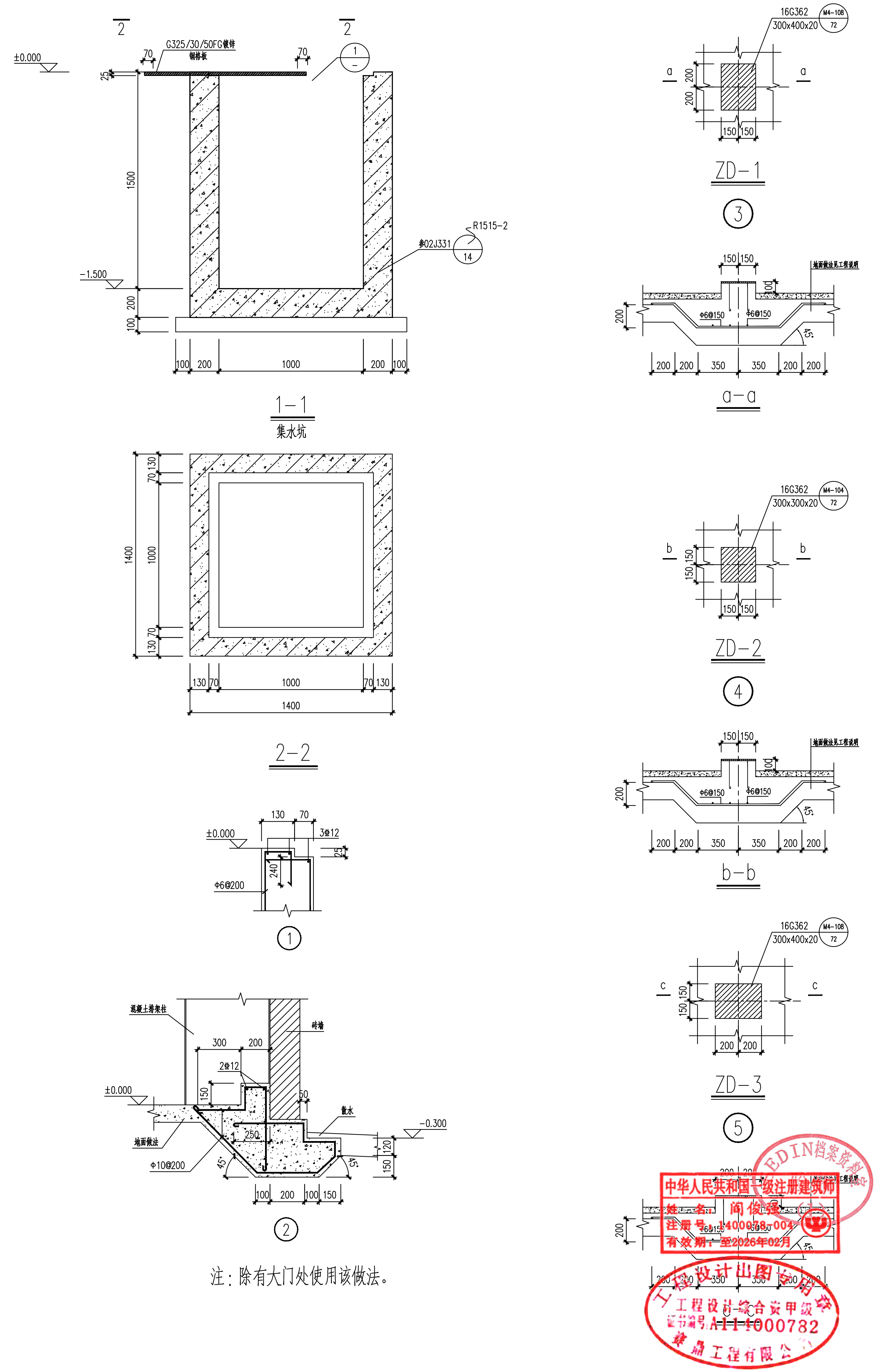
±0.000
G325/30/50FG镀锌
钢格板
70
25
1500
200
100
1000
-1.500
参02J331
R1515-2
14
2
1
1-1
集水坑
2-2
1400
130
70
±0.000
3Φ12
240
Φ6@200
1
混凝土排架柱
砖墙
300
2Φ12
150
50
散水
-0.300
地面做法
250
Φ10@200
45°
120
2
16G362
300x400x20
M4-108
72
a
ZD-1
3
Φ6@150
地面做法见工程说明
a-a
16G362
300x300x20
M4-104
b
ZD-2
4
b-b
ZD-3
5

注：除有大门处使用该做法。

说明：

1. 1-1剖面详见图 F310.226.E61.00-05。

中华人民共和国一级注册建筑师
姓 名：闻俊强
注册号：1400078-004
有效期：至2026年02月

证书编号：A114000782

| | | | | | | |
|---|---|---|---|---|---|---|
| 0 | | 李慧亮 | 王晓斌 | 康贵星 | | 20231020 |
| 1 | | 李慧亮 | 王晓斌 | 康贵星 | | 20231215 |
| 版REV. | 说 明 DESCRIPTION | 设 计 DESN'D | 校 核 CHK'D | 审 核 REV'D | 审 定 APP'D | 日 期 DATE |

本图纸及其内容为赛鼎工程有限公司技术成果，未经本公司书面许可不得转给第三者或复制。
This drawing is the property of SEDIN. Unauthorized disclosure to any third party or duplication is not permitted.

| | | | |
|---|---|---|---|
| 赛鼎工程有限公司<br>SEDIN Engineering Co., Ltd | 工程设计综合资质甲级<br>Class Comprehensive A<br>Engineering Design Qualification Certificate | 证书编号：<br>Certificate No. | A114000782 |

| | | | | | |
|---|---|---|---|---|---|
| 工程名称 PROJECT | 伊犁新天煤化工焦油、煤粉等掺拌场地及粉煤返仓项目 | 图 纸 名 称<br>DRAWING NAME | ±0.000平面布置图 | | |
| 设计项目 SECTION | 煤粉加工 | 图 号 DWG.NO. | F289.602.E61.00-02 | | |
| 设计阶段 STAGE | 详细工程设计 | 专 业 SPECI | 建筑 | 比例 SCALE | 第 1 张OF共 1 张 |

| 会签 COSIGNATURE |
|---|
| 专业SPEC |
| 签字SIGN |
| 日期DATE |