构件选用表

序号	编号	名称	型号	图集	数量	材质	备注
1	GJ-1a	刚架			2	Q355-C	见详图
2	GJ-1b	刚架			4	Q355-C	见详图
3	GJ-1c	刚架			4	Q355-C	见详图
4	SC1	水平支撑	L125x8	参07SG518-4	4	Q235-C	
5	SC2	水平支撑	L125x8	参07SG518-4	8	Q235-C	
6	SC3	水平支撑	L125x8	参07SG518-4	2	Q235-C	
7	SC4	水平支撑	L125x8	参07SG518-4	4	Q235-C	
8	ZC1	柱间支撑	2L140x12	参07SG518-4	4	Q235-C	
9	ZC2	柱间支撑	2L140x12	参07SG518-4	2	Q235-C	
10	GXG1	刚性系杆	ø133x5.0	07SG518-4	18	Q235-C	
11	GXG2	刚性系杆	ø133x5.0	07SG518-4	54	Q235-C	
12	GXG3	刚性系杆	ø152x5.0	07SG518-4	9	Q235-C	
13	SQZ1	山墙柱	HM390X300X10X16		4	Q355-C	顶标高9.785
14	SQZ2	山墙柱	HM390X300X10X16		4	Q355-C	顶标高10.660
15	SQZ3	山墙柱	HM390X300X10X16		2	Q355-C	顶标高11.560
16	SQC1	山墙支撑	2L110x70x8		4	Q235-C	长肢相连
17	SQG1	山墙系杆	ø152x5.5	参07SG518-4	4	Q235-C	
18	SQG2	山墙系杆	ø152x5.5	参07SG518-4	8	Q235-C	

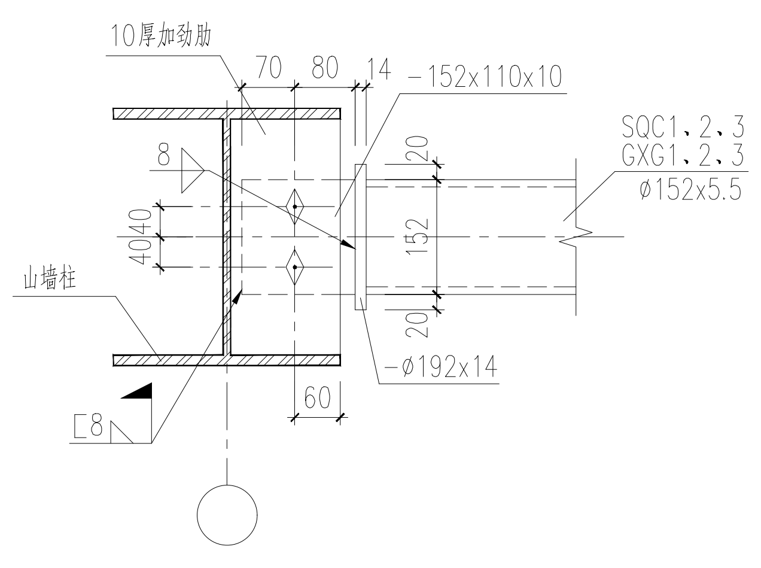
10厚加劲肋
70
80
14
-152x110x10
SQC1.2.3
GXG1.2.3
ø152x5.5
4040
8
152
20
20
山墙柱
-ø192x14
60
8

4-4

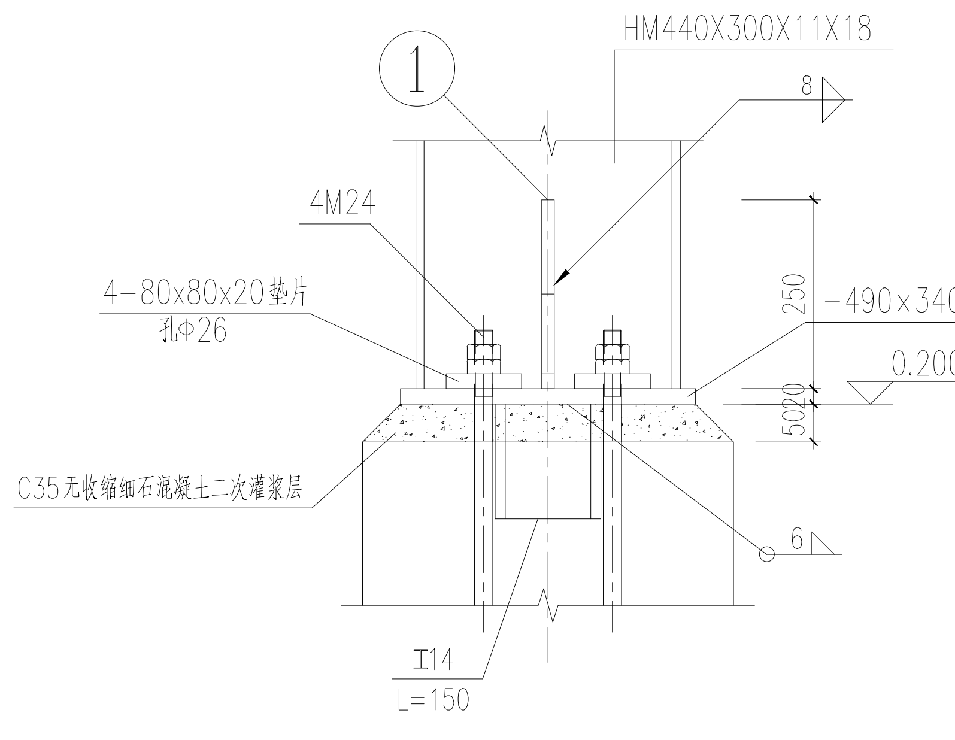
HM440X300X11X18
①
4M24
4-80x80x20垫片
孔ø26
8
-490x340x20
250
0.200
500
C35无收缩细石混凝土二次灌浆层
6
I14
L=150

5-5

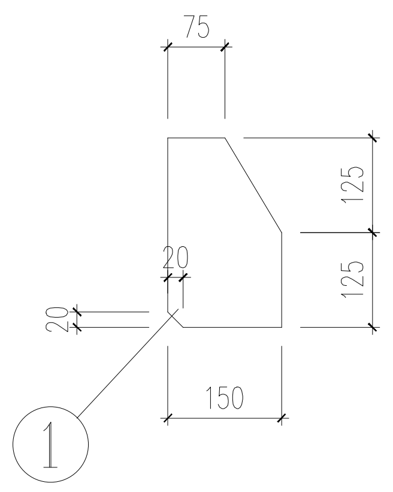
75
125
125
20
20
150
①

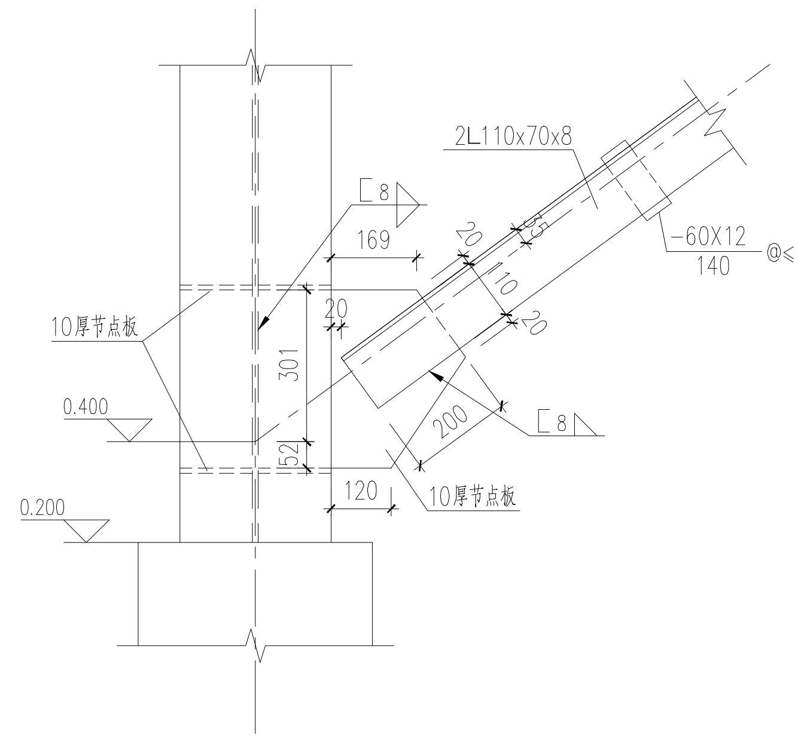
2L110x70x8
8
169
20
-60X12
140
@≤800
10厚节点板
0.400
0.200
301
20
120
200
10厚节点板
8

②

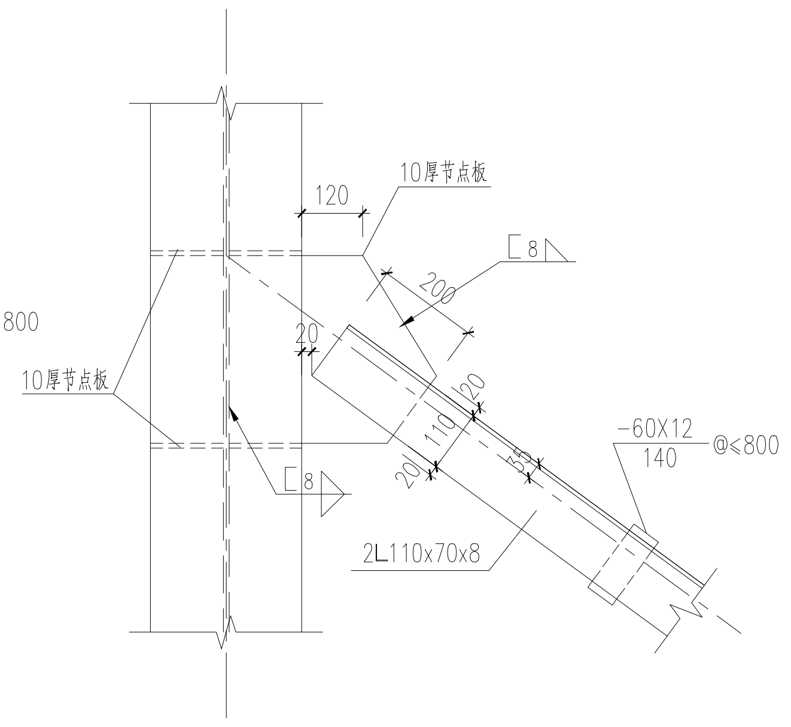
10厚节点板
120
200
8
10厚节点板
-60X12
140
@≤800
2L110x70x8
8

③

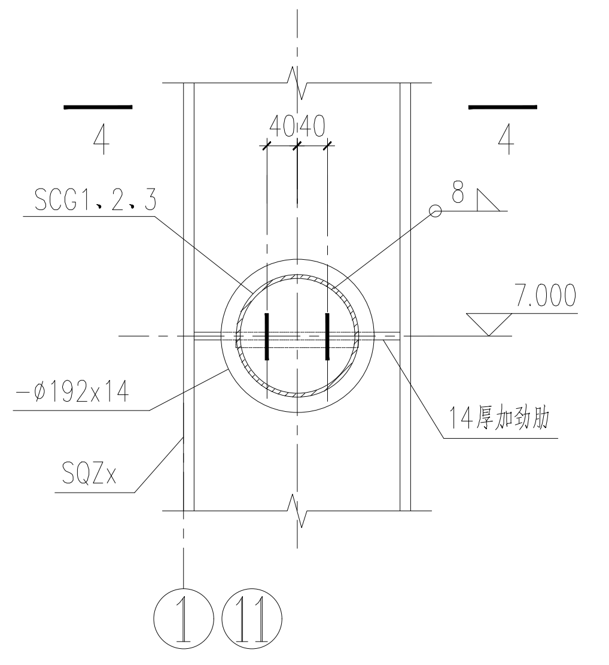
4
4
4040
SCG1.2.3
8
7.000
-ø192x14
14厚加劲肋
SQZx
①
⑪

①

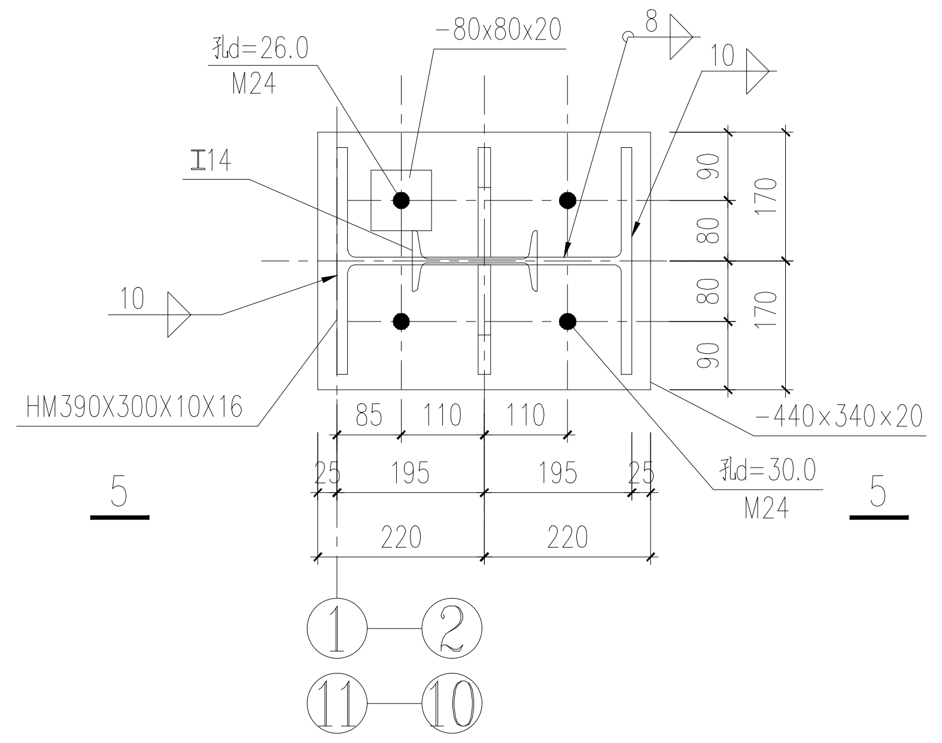
ød=26.0
M24
-80x80x20
8
10
I14
10
90
80
80
90
170
170
HM390X300X10X16
85
110
110
195
195
220
220
-440x340x20
ød=30.0
M24
5
5
①
②
⑪
⑩

山墙柱柱脚连接节点

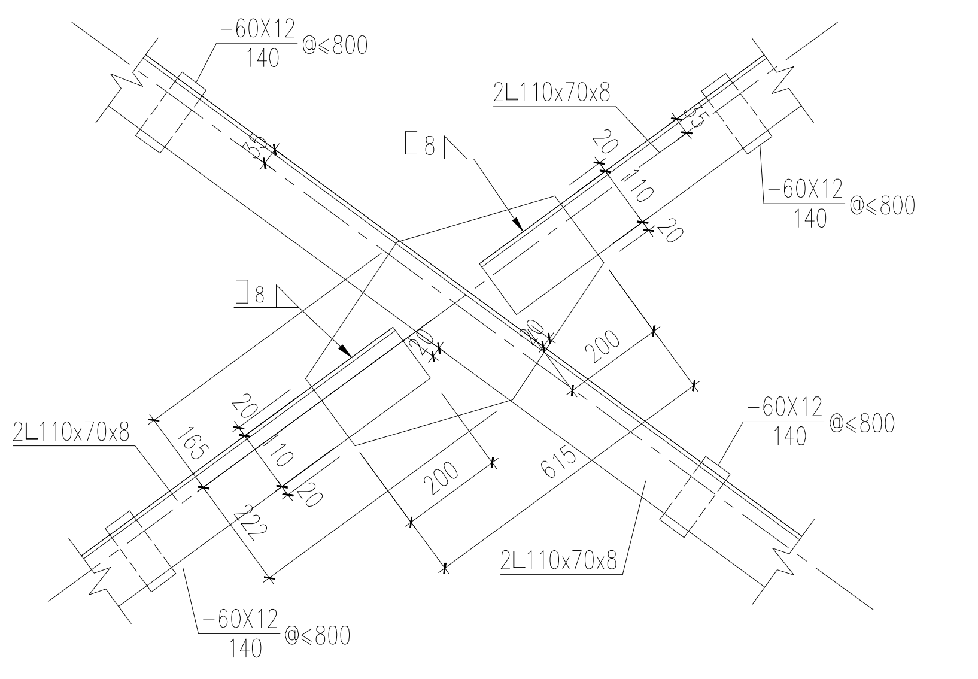
-60X12
140
@≤800
2L110x70x8
8
-60X12
140
@≤800
8
2L110x70x8
-60X12
140
@≤800
200
615
200
2L110x70x8
-60X12
140
@≤800

④

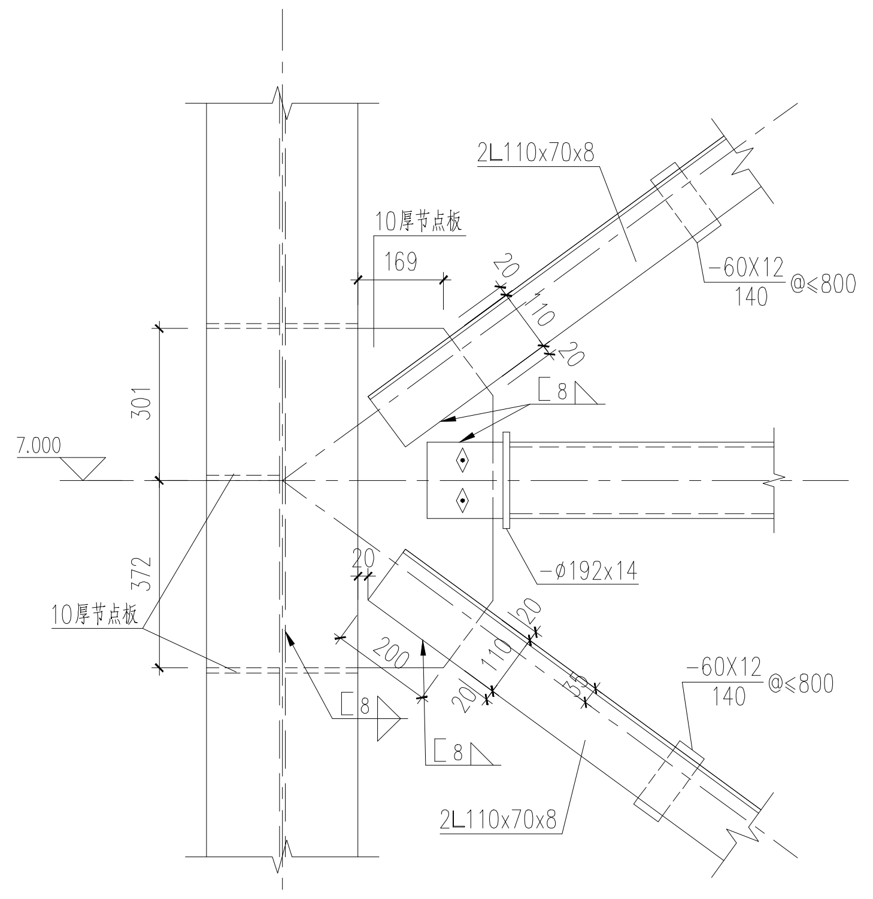
2L110x70x8
10厚节点板
169
-60X12
140
@≤800
7.000
301
372
-ø192x14
10厚节点板
-60X12
140
@≤800
8
8
2L110x70x8

⑤

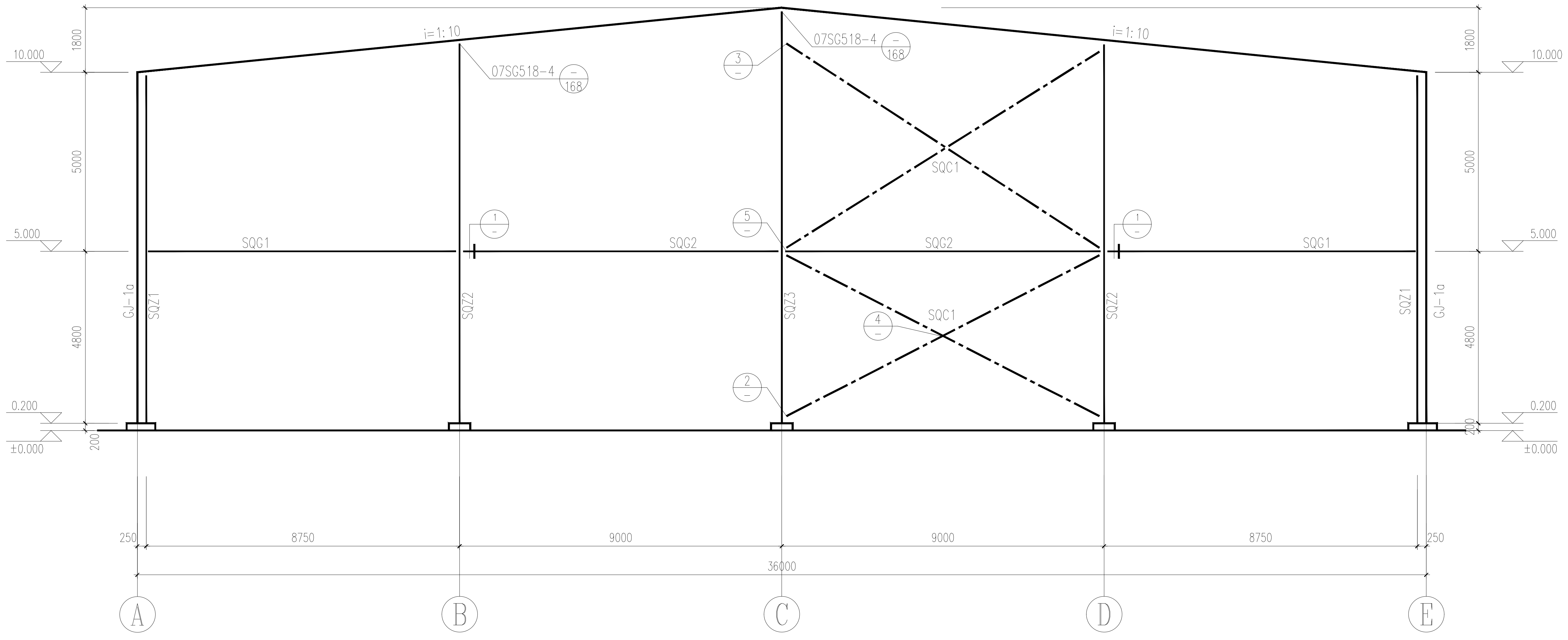
10.000
1800
i=1:10
07SG518-4
168
③
07SG518-4
168
i=1:10
1800
10.000
5000
SQC1
5000
5.000
①
SQG1
SQG2
⑤
SQG2
①
SQG1
5.000
GJ-1a
SQZ1
4800
SQZ2
SQZ3
④
SQC1
SQZ2
SQZ1
GJ-1a
4800
0.200
②
0.200
±0.000
200
±0.000
250
8750
9000
9000
8750
250
36000
Ⓐ
Ⓑ
Ⓒ
Ⓓ
Ⓔ

3-3

说明:

1. 材料:
   GJ-1x(刚架)及SQZx(山墙柱)钢材为Q355-C,焊条E50XX;
   焊条应符合现行国家标准《碳钢焊条》(GB/T5117)的规定;
   所选用的焊条型号应与主体金属相匹配。不同强度的钢材焊接时,
   焊接材料的强度应按强度较低的钢材采用。
2. 图中未标注的角焊缝厚度为6mm,一律满焊。
3. 角钢水平支撑安装节点详见《多跨门式刚架轻型房屋钢结构》07SG518-4第164~169页连接节点;
   柱间支撑安装节点详见《多跨门式刚架轻型房屋钢结构》07SG518-4第163、164页连接节点;
4. 山墙柱与钢架连接详见《多跨门式刚架轻型房屋钢结构》07SG518-4第168页连接节点。
5. 未说明部分均按照《门式刚架轻型房屋钢结构》02SG518-1施工,另外还应配合02(04)SG518-1《门式刚架轻型房屋钢结构(2004局部修改版)》及07SG518-4《多跨门式刚架轻型房屋钢结构(无吊车)》使用。
6. 3-3具体位置详见T-5号图。
7. 未注明的安装螺栓为M16,孔为ø17。

SEDIN档案资料室
验收
(1)

工程设计出图专用章
工程设计综合资甲级
证书编号A114000782
赛鼎工程有限公司

中华人民共和国一级注册结构工程师
姓 名: 马建国
注册号: 1400078-S006
有效期: 至2026年12月

0		李慧亮	王晓斌	康贵星		20231020
1		李慧亮	王晓斌	康贵星		20231215
版 REV.	说 明 DESCRIPTION	设 计 DESN'D	校 核 CHK'D	审 核 REV'D	审 定 APP'D	日 期 DATE

本图纸及其内容为赛鼎工程有限公司技术成果,未经本公司书面许可不得转给第三者或复制.
This drawing is the property of SEDIN. Unauthorized disclosure to any third party or duplication is not permitted.

赛鼎工程有限公司
SEDIN Engineering Co., Ltd

工程设计综合资质甲级
Class Comprehensive A
Engineering Design Qualification Certificate

证书编号: Certificate No. A114000782

工程名称 PROJECT	伊犁新天煤化工焦油、煤粉等掺拌场地及粉煤返仓项目	图 纸 名 称 DRAWING NAME	支撑布置图二		
设计项目 SECTION	煤粉加工	图 号 DWG.NO.	F289.602.E62.00-07		
设计阶段 STAGE	详细工程设计	专 业 SPECI	结构	比例 SCALE	第 1 张 OF 共 1 张

日期 DATE	签字 SIGN	专业 SPECI

会签 COSIGNATURE