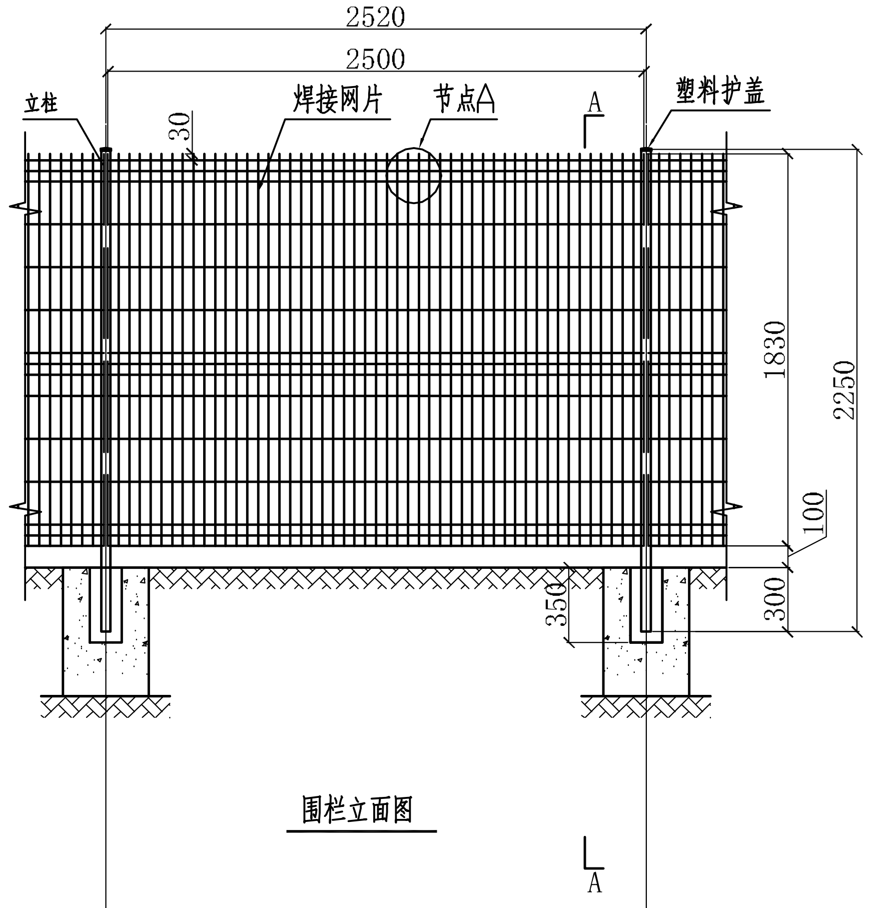
2520
2500
立柱
焊接网片
节点A
A
塑料护盖
30
1830
2250
100
350
300
A

围栏立面图

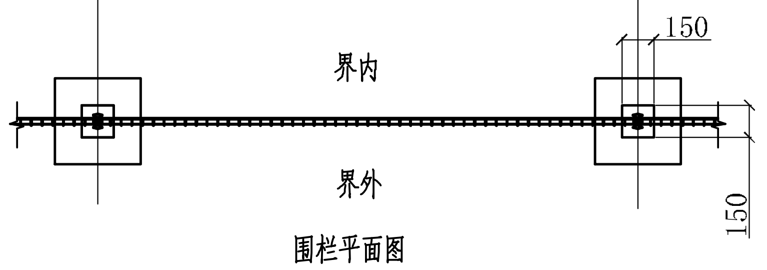
150
界内
界外
150

围栏平面图

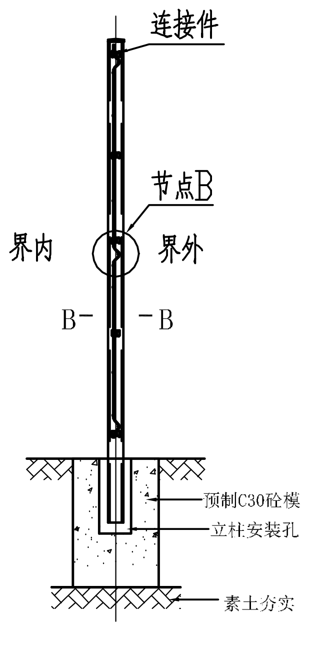
连接件
节点B
界内
界外
B-
-B
预制C30砼模
立柱安装孔
素土夯实

A-A

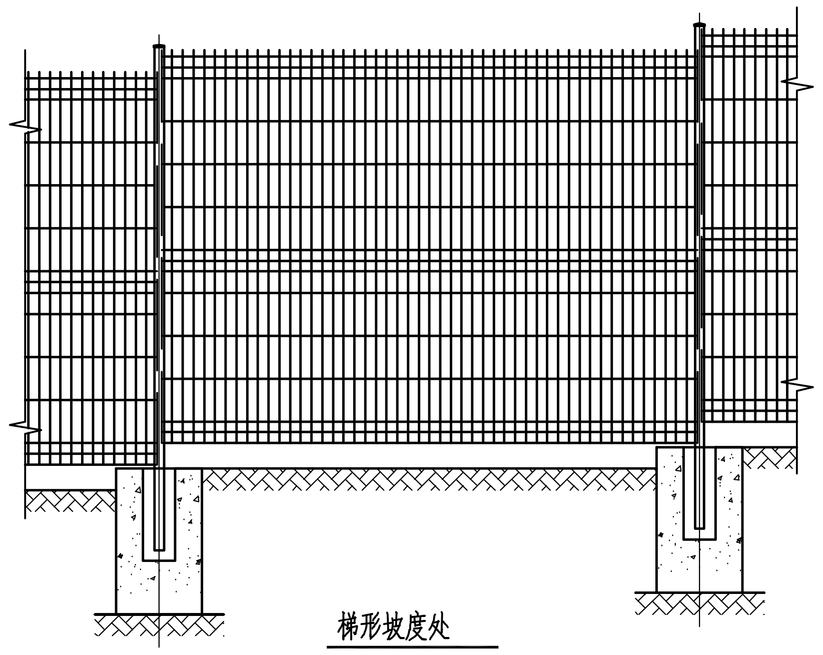

梯形坡度处

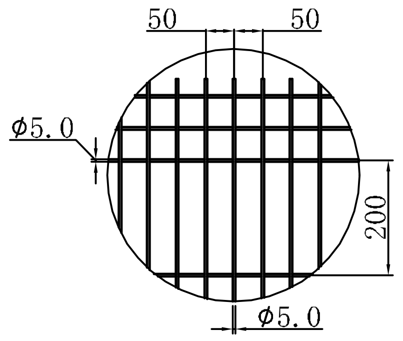
50
50
Φ5.0
200
Φ5.0

节点A 4:1

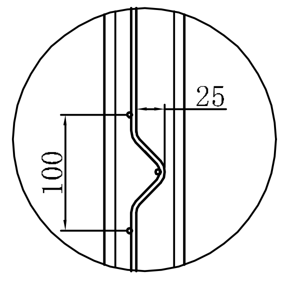

节点B 5:1

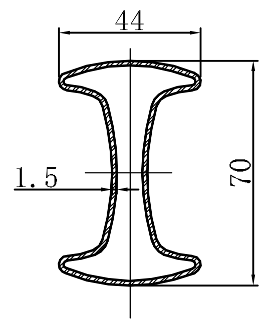

B-B 剖视图 15:1

技术要求:

1.图中所标注尺寸为中心线尺寸，单位为mm计；

2.围栏由直埋式立柱（含顶盖），片网等构件组成；

3.围栏安装高度1930，立柱中心距2520；

4.立柱采用I型全钢立柱，材料为连续热镀锌钢板，镀锌量≥150g/m²；

5.立柱截面尺寸44x70x1.5，高度2250；

6.片网采用高强度冷拔热镀锌钢丝电阻熔焊制成，钢丝直径φ5.0+φ5.0，镀锌量≥120g/m²；

7.片网高度1830，宽度2500，网格50x200，加强槽网格50x50；

8.立柱，片网表面采用高附着力热固性聚酯粉末，涂层厚度≥80um；

9.围栏基础采用C25混凝土现浇（可预制），预留150x150x350立柱埋入孔，立柱埋入后二次浇筑固定，埋入深度300。

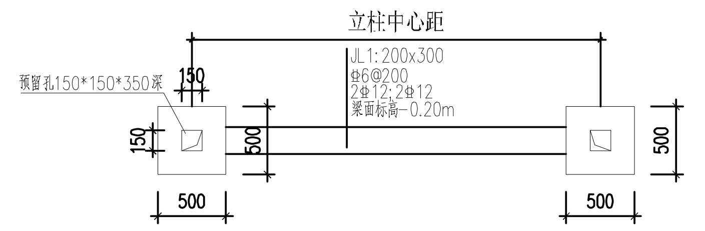
立柱中心距
JL1:200x300
Φ6@200
2Φ12;2Φ12
梁面标高-0.20m
预留孔150*150*350深
150
150
500
500
500
500

围墙基础平面 1:50

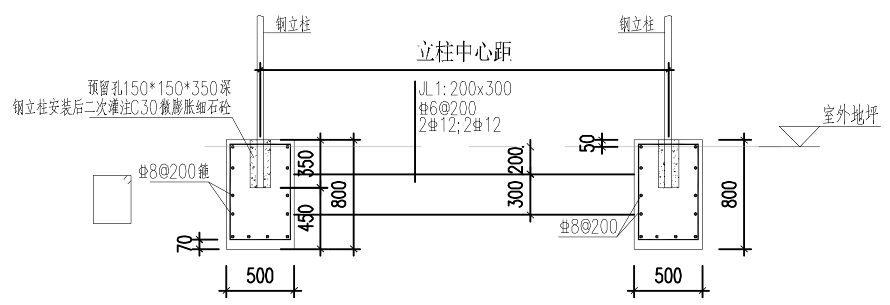
钢立柱
钢立柱
立柱中心距
JL1:200x300
Φ6@200
2Φ12;2Φ12
预留孔150*150*350深
钢立柱安装后二次灌注C30微膨胀细石砼
室外地坪
Φ8@200箍
350
450
800
50
200
300
Φ8@200
800
70
500
500

钢丝网围墙基础剖面 1:50

注：1.基础侧面钢筋保护层厚度为30mm，基础底部钢筋保护层厚度为70mm，基础混凝土等级为C25。

2.未注明部分详见建筑图，以及参考图集15j001《围墙大门》100.104页。

总图 General layout	
工艺 Process	
建筑 Architecture	
结构 Structure	
给排水 Water Service	
电气 Electrical	
热力 Thermal Power	
暖通 HVAC	
自控 Control	
设备 Equipment	
管道 Pipework	

注册执业章
REGISTER ENGINEER STAMP

广东省建设工程勘察设计出图专用章
单位名称：中国轻工业广州工程有限公司
业务范围：轻纺行业(纺织工程)甲级；轻纺行业(轻工工程)甲级；市政行业环境卫生工程甲级；化工石化医药行业化工工程甲级；建筑行业建筑工程甲级；环境工程专项(水污染防治工程甲级、大气污染防治工程甲级、固体废物处理处置工程甲级)
资质证书编号：A144006887
有效期至：2030年5月12日

公司出图章
OFFICIAL STAMP

4		审 定 APPROVED			注册师 REGISTERED ENGINEER		**中国轻工业广州工程有限公司** China GDE Engineering CO.,LTD. 工程设计证书 甲级 A144006887 CERTIFICATE NO. CLASS A A144006887	
3		项 师 LEAD ENGINEER			专业负责 SPECIALTY LEADER			
2		审 核 VERIFIED	刘书敏	刘书敏	标准化 STANDARD EXAMINED		项 目 PROJECT	伊犁新天煤化工有限责任公司 一般固废填埋场二期项目
1		校 核 CHECKED	苏子珍	苏子珍	专 业 SPECIALITY	工艺	子 项 ITEM	一般固废填埋场二期
0	2024.04	设 计 DESIGNED	冯应鸿	冯应鸿	比 例 SCALE		图 名 DRAWING	围墙大样图
版别 REV.	日 期 DATE	制 图 DRAWN			阶 段 PHASE	施工图	图 号 DWG. NO.	04S20230157-SY01-01-05

（原中国轻工业广州设计工程有限公司）