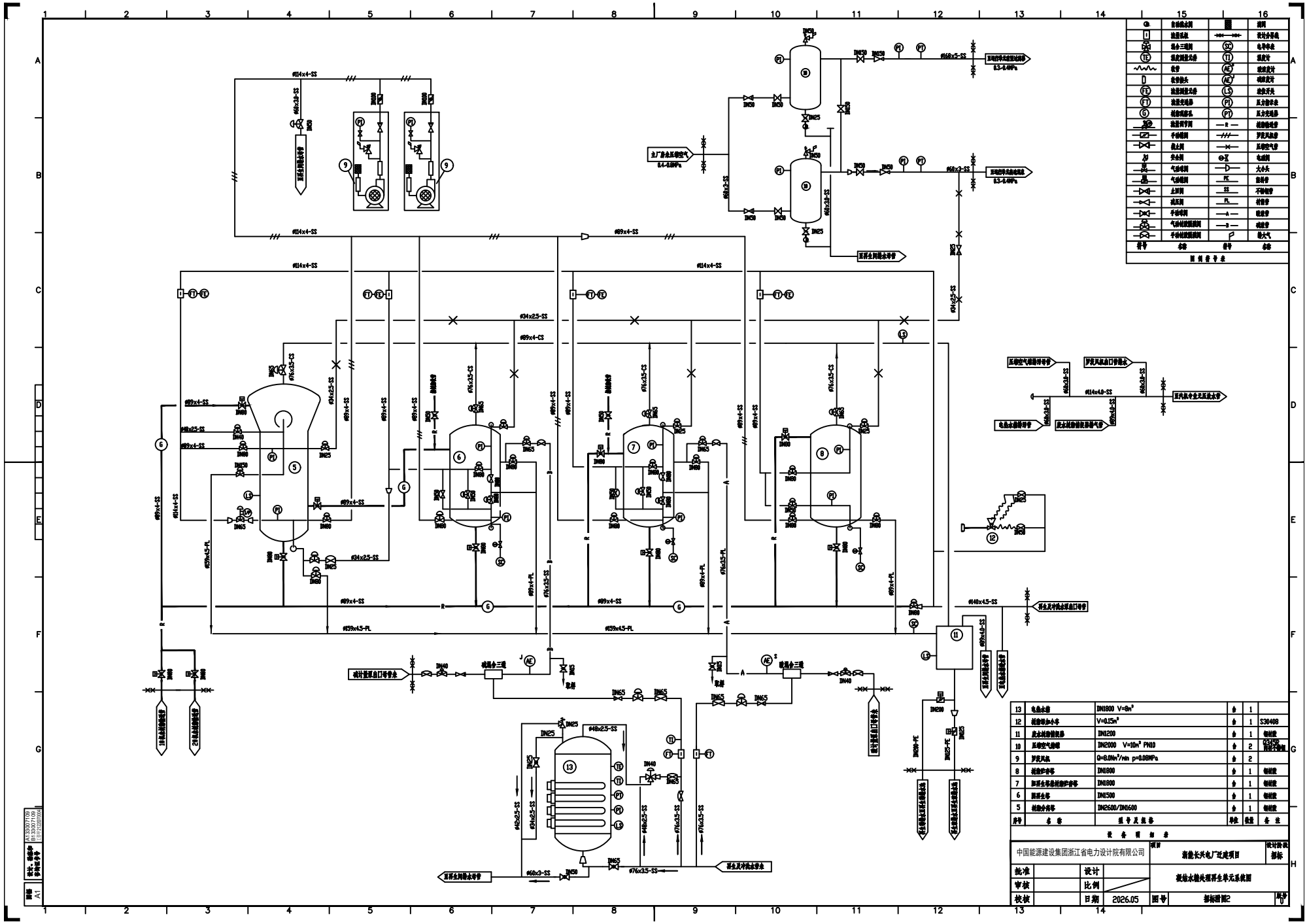
主厂房生活空气
0.4-0.6MPa
至闭式冷却水供水管
0.3-0.4MPa
至闭式冷却水回水管
0.3-0.4MPa
至循环水排水管
压缩空气排除冷凝管
罗茨风机出口管排水
至风机中央天沟排水管
电热水器排污管
反渗透膜组装排气管
设计管网出口冷凝水
冷凝水三通
取样
冷凝水回水管
至冷凝水回水管
冷凝水至冷凝水回水管
至冷凝水回水管
至冷凝水回水管